Attack®

Výrobca tepelnej techniky

PLYNOVÉ NÁSTENNÉ KOTLY

NÁVOD NA OBSLUHU

ATTACK TT, TK

TECHNICKÁ PRÍRUČKA

ATTACK TT, TK - Nástenný kotol

Prvé uvedenie kotla do prevádzky musí previesť servisný pracovník školený výrobcom!

Kotol je nastavený výrobcom na zemný plyn G 20, pripájací tlak plynu 2,0 kPa.

Pred montážou a uvedením kotla do prevádzky sa treba oboznámiť s návodom na obsluhu!

Kotol ATTACK TK je vybavený spalinovým termostastom (B 11 Bs)

Pred prvým uvedením kotla do prevádzky je potrebné previesť nasledujúce opatrenia:

1. Skontrolovať, či je vykurovací systém naplnený vodou a kotol dôkladne odvzdušnený.
2. Presvedčiť sa, či sú všetky ventily otvorené.
3. Otvoriť ručný uzáver plynu pred kotlom a preskúšať tesnosť plynového rozvodu v kotli.

Postup pri prvom zapálení kotla je nasledovný:

1. Zasunúť vidlicu prívodnej flexošnúry do zásuvky 230V/50Hz. Odskúšanie zásuvky vykonajte iným spotrebičom. Hlavný vypínač kotla musí byť v polohe vypnutý.

2. Kotlový a izbový termostat (ak je zapojený) nastaviť na maximum..

3. Zapnúť hlavný vypínač.

4. Vykonať kontrolu správnej činnosti všetkých termostatov a ovládacích prvkov.

.

TERMOGAS
Vrútky

4. Úvod
4. Všeobecný popis
5. Účel použitia
5. Podmienky inštalácie
6. Podmienky obsluhy
6. Technický popis
7. Ovládací čelný panel kotla
8. Vonkajšie rozmery kotla
9. Hlavné časti kotla TT
10. Hlavné časti kotla TK
11. Pripojenie kotla na vodu a plyn
11. Pripojenie kotla na elektrickú sieť
11. Dohľad za prevádzky
12. Odťah spalín
12. Náhradné diely
12. Záruka, reklamácia
13. Servis
13. Údržba
13. Balenie, preprava, skladovanie
13. Príslušenstvo, dokumentácia kotla
14. Technické parametre

Technická príručka:

15. Inštalácia ,umiestnenie a zavesenie kotla
16. Pripojenie kotla k vykurovaciemu systému,pripojenie kotla k potrubiu úžitkovej vody,plynovému potrubiu,pripojenie na elektrickú sieť
17.Pripojenie izbového termostatu,pripojenie ku komínu (TK),pripojenie koaxiálnej trubky odťahu spalín (TT),uvedenie kotla do prevádzky
18.Schéma zapojenia TT
18.Schéma zapojenia TK
19.Záznam o spustení kotla do prevádzky , označenie povinných servisných prehliadok

Úvod:

Vážený zákazník,

ďakujeme Vám za dôveru, ktorú ste prejavili zakúpením nášho výrobku nástenného plynového kotla ATTACK . Želáme Vám, aby kotol slúžil dlho a spoľahlivo. Jedným z predpokladov spoľahlivej a správnej funkcie kotla je aj jeho obsluha a preto je potrebné, aby ste si pozorne prečítali tento návod na obsluhu. Návod je zostavený tak, aby rešpektoval správnu funkciu kotla v sústave ústredného vykurovania. Funkcia kotla je podmienená najmä :
-voľbou správneho typu a výkonu kotla
- bezchybným uvedením do prevádzky
-citlivou obsluhou
- pravidelnou odbornou údržbou
- spoľahlivým servisom

Všeobecný popis:

Najnovšia vyrábaná rada nástenného plynového kotla je konštruovaná ako spotrebič s maximálnou účinnosťou a s minimálnymi emisiami do ovzdušia, čím výrazne šetria životné prostredie. Maximálny výkon kotla je 24 kW. Vysokú technickú úroveň kotla zabezpečujú použité špičkové komponenty od svetových výrobcov.

UPOZORNENIE:
Pre správnu činnosť kotla je potrebné udržovať minimálny tlak vody vo vykurovacej sústave (1 bar merané v studenom stave).

Popis označenia kotlov ATTACK TT, TK :

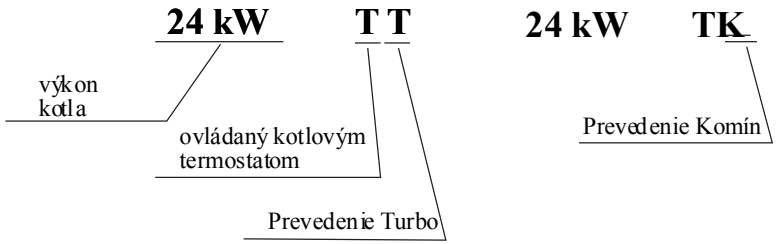

Účel použitia:

Typová rada nástenných kotlov ATTACK TT a TK je vyrábaná s menovitým výkonom 24 kW. Sú určené pre ústredné alebo etážové vykurovanie rodinných domov, bytov, obchodov a ďalších podobných objektov, kde sa používa ako palivo zemný plyn.

Z hľadiska použitia je kotol konštruovaný na prevádzku s vykurovacou vodou do max. hydrostatického tlaku 0,3 MPa (3 bar)a pracovnej teplote do 80°C s pripojením na vykurovacie sústavy s núteným obehom vykurovacej vody v uzavretom systéme. Voda vo vykurovacom systéme musí zodpovedať norme STN 07 7401 (nesmie byť v žiadnom prípade kyslá, t.j. musí mať hodnotu pH väčšiu ako 7 a min. uhličitanovú tvrdosť , maximálne 3,5mval./l-1). Plniaci tlak musí byť pri studenom systéme 1 - 1,5bar. Plnenie musí prebiehať pomaly, aby mohli unikať vzduchové bubliny príslušnými odvzdušňovacími ventilmi. Pri úprave tvrdosti vody vo vykurovacom systéme je potrebné použiť doporučené prípravky (topekor, inpasin...). **Pri nedodržaní vyššie uvedených požiadaviek sa nevzťahuje záruka na poškodené komponenty.**

Podmienky inštalácie:

Inštalovať plynový kotol môže len organizácia, ktorá má oprávnenie vykonávať túto činnosť. Povinnosťou montážnej organizácie je vykonať pred inštaláciou kontrolu správnej voľby typu kotla vzhľadom k funkčným vlastnostiam a požadovaným parametrom. Kotol má krytie elektrických častí IP 41, ktoré spĺňa podmienky odolnosti proti zvisle kvapkajúcej vode. Môže byť preto umiestnený v kúpelniach v zóne 3 (vo vzdialenosti min. 60 cm od hrany vane, alebo sprchovacieho kútu). Miestnosť, v ktorej je kotol umiestnený, musí mať teplotu vzduchu v rozsahu +5 do +35 °C s relatívnou vlhkosťou do 80%.

V blízkosti kotla sa nesmú umiestňovať predmety na vzdialenosť menšiu ako :

- 100 mm z materiálov ťažko a stredne horľavých
- 200 mm z ľahko horľavých hmôt

Prvé uvedenie do prevádzky a zaškolenie obsluhy kotla musí vykonať zmluvný servisný partner výrobcu, ktorý potom vykonáva pravidelnú údržbu , záručný a pozáručný servis kotla. Do prívodného plynového potrubia musí byť pred kotol namontovaný ručný uzáver plynu, ktorý musí byť voľne prístupný. Ventil nie je predmetom dodávky príslušenstva kotla. Napojenie kotla na vykurovaciu sústavu sa vykonáva prostredníctvom závitových spojov G 3/4". Pripojenie vstupu plynu sa vykonáva prostredníctvom závitových spojov G3/4". Pred inštaláciou kotla je nutné sa presvedčiť, že zvolené miesto zodpovedá požiadavkám na umiestnenie odvodu spalín a že sú splnené minimálne vzdialenosti. Vzhľadom k tomu, že sa jedná o rýchlo ohrievací kotol, ktorý je vybavený vlastným čerpadlom, je možné ho pripojiť na samotiažny systém ako aj na nový systém určený pre nútenú cirkuláciu vody vo vykurovacom systéme. Pre nové rozvody doporučujeme používať málo objemové vykurovacie telesá a rozvody v čo najmenších dimenziách, vzhľadom k rýchlemu nábehu sústavy na teplotu a veľkej pružnosti systému. Vlastné pripojenie kotla k vykurovacej sústave a rozvodu plynu musia byť vykonané takým spôsobom, aby neboli namáhané pripojovacie vývody kotla. Pred pripojením kotla na vykurovací systém je potrebné tento dôkladne prepláchnuť najmä u jestvujúcich systémoch, aby sa odstránili prípadné drobné nečistoty a kaly. Vykurovacia sústava musí byť vybavená vhodným filtrom. Pre využitie maximálneho výkonu výmenníka tepla jeho správnej funkcie a vysokej životnosti je nutné zaistiť minimálny pretlak vykurovacieho systému 1 bar.

Zabudovaná expanzná nádoba umožňuje pripojenie kotla na uzavretý vykurovací systém. Kotol je určený k prevádzke na zemný plyn menovitého tlaku v rozvodnej sieti 20 mbar. Kotol sa umiestňuje tak, aby boli zaistené potrebné prevádzkové podmienky podľa toho, či sa jedná o spotrebič s otvorenou spaľ. komorou (komín) alebo s uzavretou spaľovacou komorou (turbo) a s ohľadom na možnosti prevedenia prívodu spaľovacieho vzduchu a odťahu spalín.

Podmienky obsluhy:

Obsluha kotla sa musí vykonávať v súlade s pokynmi uvedenými v tomto návode, ktorý je súčasťou odovzdávanej spotrebiteľskej dokumentácie. Obsluhovateľ nesmie na zariadení okrem obslužných úkonov vykonávať žiadne opravy, úpravy ani rozoberanie a čistenie vnútorných častí kotla. Kotol môže obsluhovať len dospelá osoba. Pri opustení domu v zime (napr. rekreácia...) je nutné zabezpečiť rovnocenný dohľad zaučenou osobou. Ak hrozí nebezpečie prístupu horľavých (výbušných) plynov alebo pár (napr. prilepenie PVC a pod.) ku kotlu, kotol musí byť včas odstavený z prevádzky. Užívateľ je povinný dbať na správne používanie kotla v súlade s týmto návodom , čo je podmienka pre priznanie záruky. Servisný pracovník je povinný pri spúšťaní kotla do prevádzky oboznámiť užívateľa s obsluhou kotla. Užívateľ svojim podpisom v záručnom liste potvrdzuje, že bol oboznámený s obsluhou kotla.

Technický popis:

Rýchlo ohrievacie nástenné kotle ATTACK TT, TK sú vybavené medenými výmenníkmi tepla celo povrchovo chránené silikónovým náterom na báze hliníka s odolnosťou do430°C. Jedná sa o výmeníky, ktoré sú určené na ohrev vykurovanej vody. Veľkou výhodou tohto typu výmenníka je úspora miesta a hmotnosti. Maximálny prevádzkový tlak pre okruh ÚK je 300 kPa (3bar) pri 80°C. Minimálny prevádzkový tlak je 100 kPa (1bar). Výmenník tepla je umiestnený v hornej časti spaľovacej komory a je osadený automatickým odvzdušňovacím ventilom, ktorého časť vyúsťuje nad uzatváraciu komoru. Z dôvodu udržania minimálnych strát tepelným prenosom je potrebné udržovať povrch lamiel výmenníka čistý.

Zdrojom tepla je plynový horák modernej stavebnicovej konštrukcie, zhotovený z nerezovej ocele. Je umiestnený v spodnej časti spaľovacej komory, v ktorom sú osadené dve elektródy. Jedna elektróda slúži ako zapaľovacia, druhá je ionizačná sonda pre kontrolu horenia. Spaľovacia komora je vyrobená z pohliníkovaného oceľového plechu s vnútornou tepelnou izoláciou. Nad spaľovacou komorou (TT) je osadený zberač spalín, na ktorom je umiestnený ventilátor odťahu spalín. S ventilátorom odťahu spalín je za pomoci silikónových hadičiek prepojený spínač diferenčného tlaku (manostat).V prevedení komín (TK) je nad spaľovacou komorou umiestnený prerušovačťahu ,na ktorom je upevnený spalinový termostat. Vnútorný okruh vody v kotli je vyhotovený s medených rúrok. Uzatváracia komora (TT) kotla je vyrobená z pohliníkovaného oceľového plechu. Otvory v uzatváracej komore sú utesnené silikónovými prechodkami . Na vnútornom rozvode výstupu vykurovanej vody je umiestnený havarijný termostat, tlakový spínač a tlakomer.

Havarijný termostat v prípade, že teplota výstupnej vykurovanej vody prekročí 95°C, navodí havarijný stav kotla s následným odstavením činnosti kotla. Tlakový spínač v prípade, keď tlak vo vykurovacom systéme klesne pod 1bar, odstaví kotol z činnosti. Vo vnútornom rozvode vstupu vykurovanej vody je umiestnený poistný ventil 3bar a obehové čerpadlo. V zadnej časti kotla je umiestnená a s čerpadlom prepojená 8 litrová expanzná nádoba. Vonkajší kryt je upravený práškovou farbou s tepelnou odolnosťou .

Ovládací čelný panel kotla

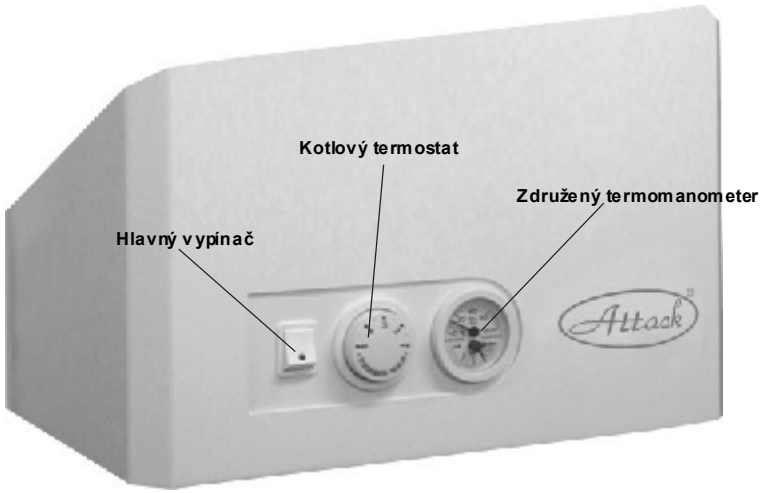

Termomanometer je merací prístroj na meranie výstupnej teploty vody a tlaku v ÚK .
Kotlovým termostatom si užívateľ nastavuje teplotu vody vo vykurovacom systéme od 25-80°C. Doporučený rozsah je 55-80°C. Signálka "RESET" na zapaľovacej elektronike signalizuje stav, keď sa elektronike nepodarilo kotol zapáliť (napr. z dôvodu prerušenia dodávky plynu). Po určení a odstránení závady je potrebné zatlačením tlačítka "RESET" obnoviť prevádzkový stav kotla.

Vonkajšie rozmery kotla:

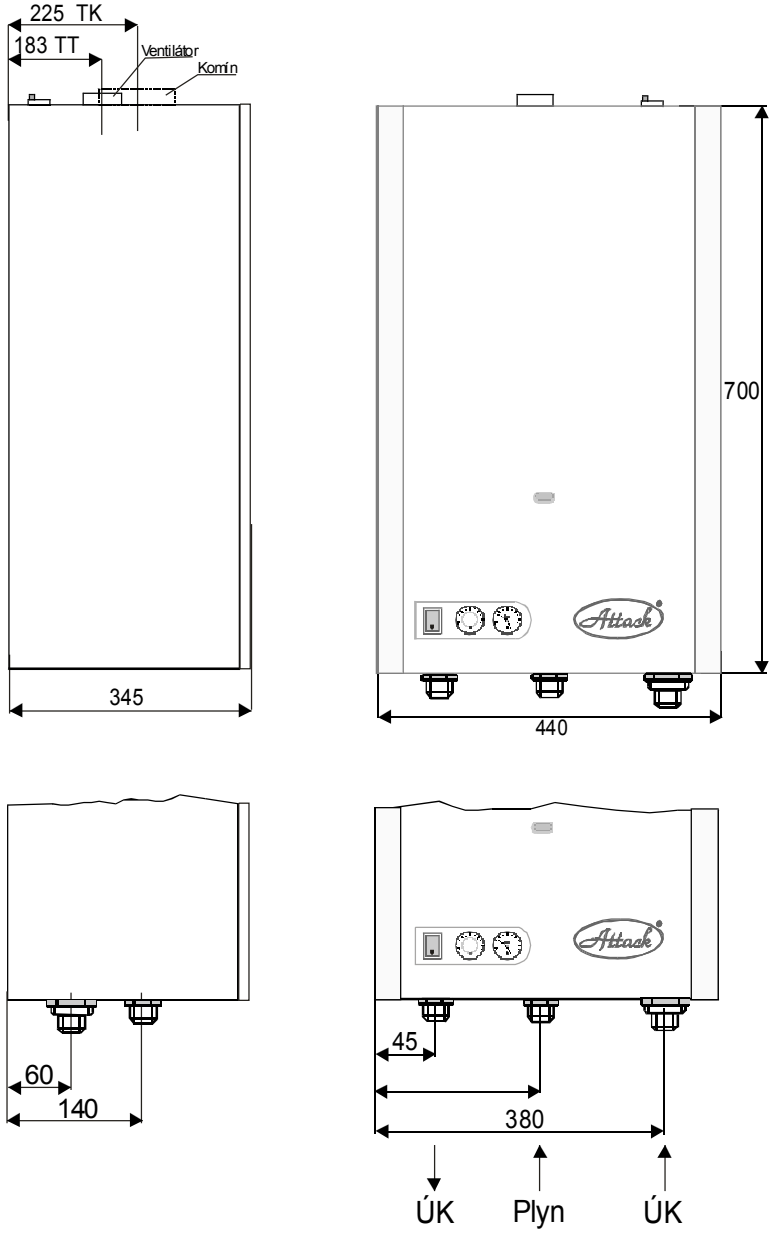

Hlavné časti kotla ATTACK TT

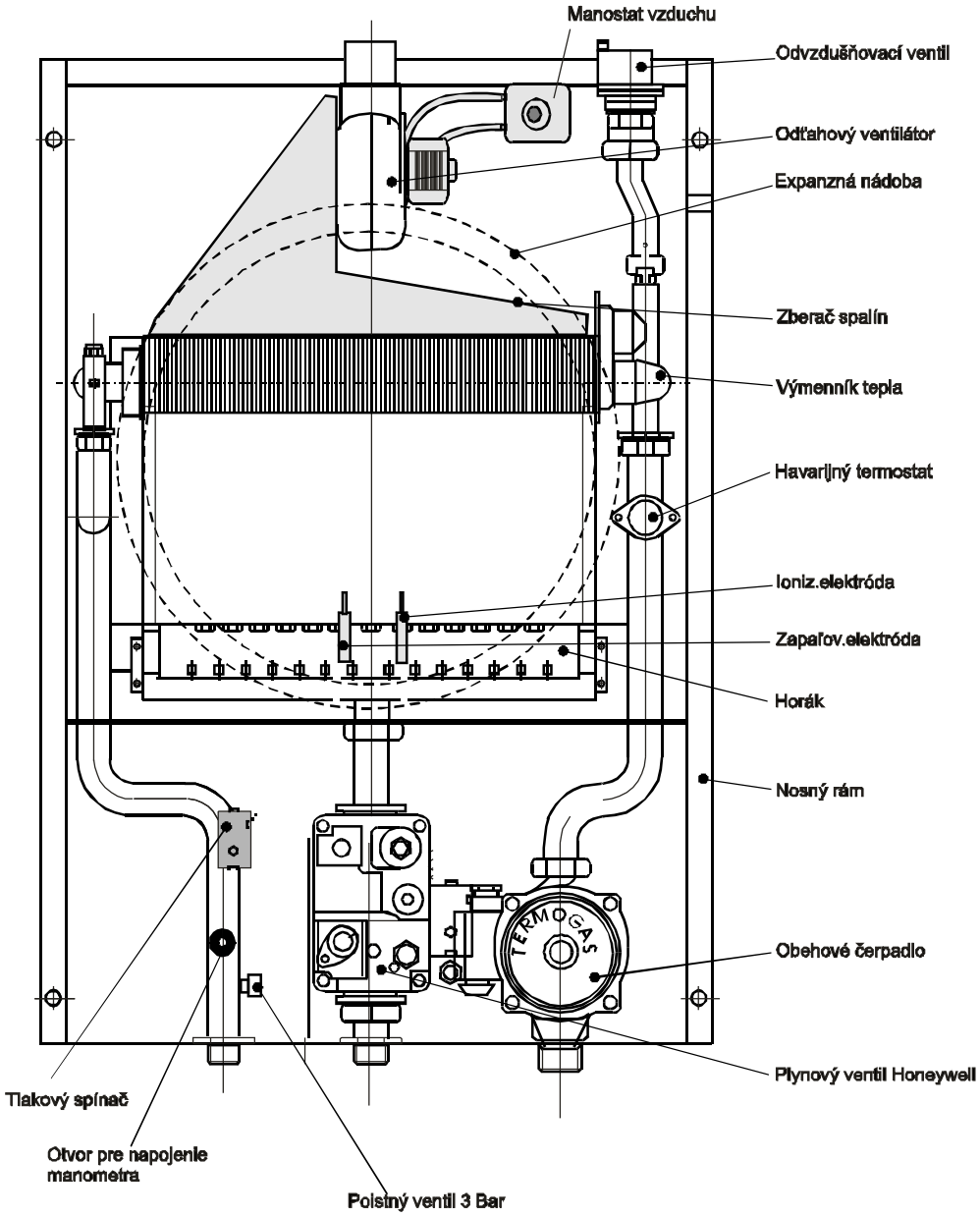

Hlavné časti kotla ATTACK TK

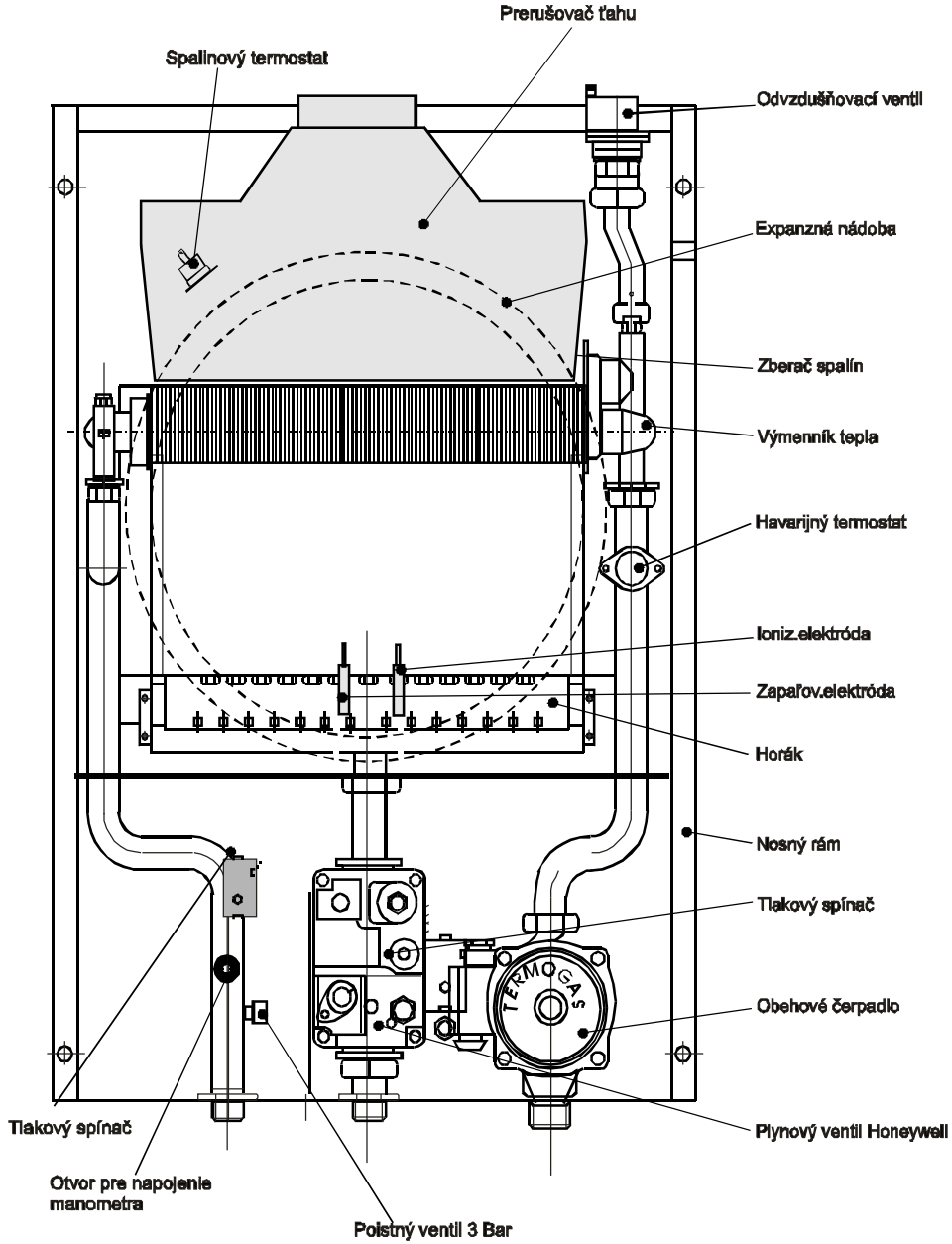

Pripojenie kotla na vodu a plyn:

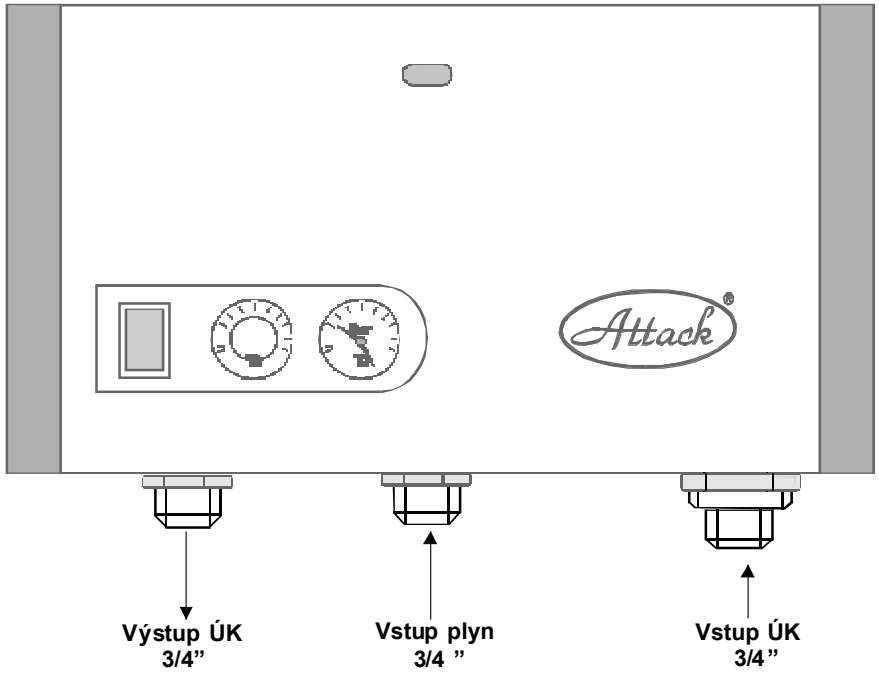

Pripojenie kotla na elektrickú sieť

Kotol sa pripája do zásuvky elektrickej siete 230V/50Hz umiestnenej blízko kotla pomocou pohyblivého prívodného kábla s vidlicou. Zapojenie sieťovej zásuvky musí vyhovovať zodpovedajúcim normám STN, nie je povolené používať najrôznejšie rozvodky a predlžovacie káble. Sieťové napätie musí byť 230V/50Hz. Inštaláciu zásuvky, pripojenie priestorového termostatu a servis el. častí kotla môže vykonávať osoba s odbornou elektrotechnickou kvalifikáciou podľa vyhlášky č. 718/2002Zb. Elektrická inštalácia kotla je pripravená na dodatočné pripojenie priestorového termostatu a trojcestného ventilu pre prípad, keby bol pripojený nepriamo ohrievaný zásobník..

Dohľad za prevádzky

Vlastný kotol je v prevádzke zaistený proti nebezpečným prevádzkovým stavom. Nemôže však zabrániť vzniku takých poruchových stavov, ktorých príčina nie je obsiahnutá v mechanizme kotla. Preto je potrebné, aby užívateľ po uvedení kotla do prevádzky vykonal 1 krát za 3 dni prehliadku kotla a skontroloval:
- či je systém naplnený vodou a či voda zo systému neuniká
- či nie je v okolí cítiť spaliny alebo plyn

Zistené závady je nutné nahlásiť servisnému pracovníkovi, ktorý kotol spúšťal do prevádzky. V prípade úniku plynu je potrebné uzatvoriť prívod plynu.Zistené závady sa musia okamžite odstrániť!

Odťah spalín

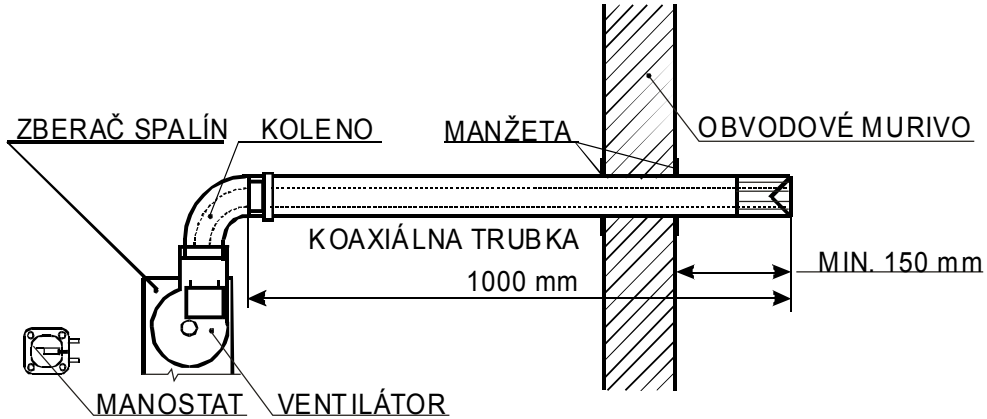

Odťah spalín a prívod spaľovacieho vzduchu sa prevádza zdvojeným potrubím (verzia turbo) dodávaným výrobcom kotlov, ktoré je možné si objednať v požadovanej verzii podľa projektu (horizontálny alebo vertikálny odťah) vrátane tesniacich manžiet, priechodiek strechou atď.

Podmienky vyústenia odťahu spalín na vonkajšej stene:

- vyústenie musí vyčnievať min. 150 mm z vonkajšej steny budovy
- min. výška nad zemou do verejne neprístupnej plochy je 1 m
- min. výška nad zemou do verejne prístupnej plochy je 2 m
- vyústenie nesmie viesť do výbušného ahorľavého prostredia
- ak sú v priestore smerom hore na budove horľavé materiály, je potrebné dodržať zvislú vzdialenosť od vyústenia min. 1,5m

Výrobcom povolená max. dĺžka zdvojeného odvodu spalín:
- horizontálne potrubie 3 m - merané od kolena na kotly po vyústenie na fasáde
- vertikálne potrubie 2,7m - merané od kotla k spodnému okraju strešného nadstavca
- každé vložené 90° koleno skracuje dĺžku o 0.75 m a 45° koleno o 0.5 m

Náhradné diely

Výrobca vedie jednotlivé časti kotla ako náhradné diely, ktoré poskytuje na záručný a pozáručný servis len zmluvným partnerom na základe objednávky alebo reklamácie.

Záruka, reklamácia

Presné znenie záruky, záručných podmienok a pokynov k reklamácii obsahuje záručný list. V prípade reklamácie je potrebné riadiť sa pokynom na záručnom liste.Opravy v záručnej dobe sa vykonávajú výhradne prostredníctvom zmluvných servisov!

Pozor!

Výrobca nepovoľuje v čase záruky vykonávať akékoľvek opravy inou ako zmluvnou servisnou organizáciou pri dodržaní záručných podmienok.

Servis

Po každom roku prevádzky kotla počas trvania záruky je nutné nechať si kotol prehliadnuť a nastaviť zmluvnou organizáciou. Pokiaľ toto nebude vykonané, záruka na kotol nebude uznaná. Po skončení záručnej doby výrobca doporučuje užívateľom zásahy do kotla za účelom opráv vykonávať iba zmluvným servisným partnerom. Činnosť užívateľa kotla v pozáručnej dobe je vymedzená len činnosťou opísanou v časti "Údržba"!

Údržba

Pravidelná údržba je dôležitá pre spoľahlivý chod kotla, vysokú životnosť a účinnosť spaľovania. Odporúčame užívateľovi, aby sa spojil so zmluvnou servisnou organizáciou z blízkeho okolia a zabezpečil si pravidelné ročné prehliadky kotla (viď. podmienky pre uplatnenie záruky). Servisný technik vykoná kontrolu ovládacích a zabezpečovacích prvkov kotla, kontrolu tesnosti plynového a vodného okruhu a podľa potreby vyčistí horák a výmenník od nečistôt. V prípade zníženia tlaku je potrebné dopustiť vodu do studeného vykurovaného systému. Vonkajší plášť kotla užívateľ môže čistiť namočenou handrou v mydlovej vode a potom osušiť suchou handrou.

Balenie, preprava, skladovanie

Kotol sa prepravuje vo vodorovnej polohe. Z hľadiska možného poškodenia pri manipulácii a preprave je chránený kartónovým obalom. Balenie je istené lepiacou páskou. Musí sa skladovať v neagresívnom priestore s teplotou +5 až +50°C v relatívnej vlhkosti vzduchu max. 75% bez prítomnosti organických pár, plynov a prašnosti.

Príslušenstvo, dokumentácia kotla

Kotol ATTACK sa dodáva kompletne zmontovaný a funkčne odskúšaný.
Súčasťou dodávky je nasledujúca dokumentácia:
- návod na obsluhu s dokladom o preskúšaní kotla na zadnej strane návodu
- záručný list, zoznam zmluvných servisných organizácií

Príslušenstvo, ktoré nie je dodávané priamo s kotlom :
- koaxiálna trubka 60/100 mm lm(verzia turbo)
- koaxiálne koleno 90°(verzia turbo)
- tesnenie (verzia turbo)

Technické parametre

Tabuľka

Max. tepelný výkon ÚK	kW	24
Spotreba plynu-zemný plyn	m^3/hod	2,7
Účinnosť	%	90-92
Napätie	V/Hz	230/50
Ovl. priestorového termostatu	V	230
Min. max. tlak ÚK	Bar	0,8-3
Objem expanznej nádoby	l	8
Hmotnosť	kg	40
Regulácia výstup. teploty ÚK	°C	30-85
Pripojenie dymovodu ø	mm	130
Pripoj. núteného odťahu spalín ø	mm	100/60
Elektrický príkon	W	130
Pripájací tlak plynu	mBar	20
Stupeň krytia	-	IP 41
Počet trysiek	ks	13
Priemer trysiek TT ø	mm	1,15
Priemer trysiek TK ø	mm	1,25
NOx	ppm	20-50
CO	ppm	7-14
Palivo	-	Zem.plyn

TECHNICKÁ PRÍRUČKA URČENÁ PRE MONTÁŽNE A SERVISNÉ ORGANIZÁCIE

Inštalácia kotla

Kotol môže inštalovať len organizácia s platným oprávnením na inštaláciu a montáž plynových spotrebičov. Zapojenie kotla musí zodpovedať platným predpisom, normám a návodu na obsluhu. **Za škody , ktoré vznikli chybným zapojením, výrobca nezodpovedá.**

Umiestnenie kotla

Umiestnenie kotla musí zodpovedať projektovej dokumentácii.Kotol je potrebné umiestniť tak, aby boli zabezpečené potrebné prevádzkové podmienky podľa toho, či sa jedná o kotol s otvorenou spal. komorou (komín) alebo s uzavretou spaľ. komorou (turbo) a s ohľadom na možnosti prevedenia prívodu spaľovacieho vzduchu a odťahu spalín. Po stranách kotla musí byť zaistený voľný prístup minimálne 0,2 m a pred kotlom 1 m pre montáž a servis. Kotol musí byť inštalovaný min. 0,1 m nad podlahou. Vzduch na spaľovanie sa odoberá priamo z miestnosti, kde sa kotol nachádza. Miestnosť môže byť vetraná priamo ventilačnými otvormi prepojenými s vonkajším ovzduším, alebo nepriamo cez susediace miestnosti. Pri nepriamej ventilácii nesmie byť susediaca miestnosť, odkiaľ sa nasáva vzduch použitá spálňa alebo časť domu s nebezpečím požiaru ,ako sklad horľavých látok alebo garáž.

Zavesenie kotla na stenu

Montáž kotla na stenu musí byť prevedená na základe odborného posúdenia únosnosti steny (projektant, montážna firma) tak, aby bolo zaručené bezpečné a spoľahlivé zavesenie kotla. Kotol je nutné pripevniť na stenu vhodným spojovacím materiálom (hmoždinky + skrutky a pod.) s ohľadom na kvalitu steny.

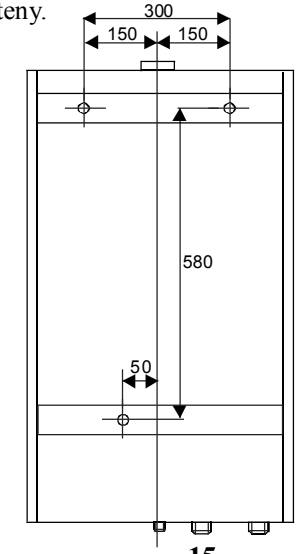

Pripojenie kotla k vykurovanému systému

Kotly ATTACK sú určené pre vykurovacie systémy s núteným obehom. Rýchlosť prúdenia vody je možné nastaviť prepínačom na čerpadle. Pred naplnením vykurovacieho systému vodou je potrebné tento systém riadne vyčistiť. Vykurovacie telesá a rozvody je nutné niekoľko krát prepláchnuť. Na dôkladné prepláchnutie a vyčistenie vykurovacej sústavy doporučujeme použiť čistiace prípravky. Na vstupe ÚK do kotla musí byť namontovaný filter. Filter doporučujeme mosadzný s bočným čistením a musí sa minimálne 1-krát ročne vyčistiť. Z dôvodu údržby a servisu kotla doporučujeme namontovať na vstup a výstup ÚK ventily. Filter a ventily nie sú dodávané ako príslušenstvo kotla.. Odvod z poistného ventiluje nutné pripojiť na odpadové potrubie. **Na prípady zanesenia alebo upchatia výmenníka alebo čerpadla nečistotami zo systému sa nevzťahuje záruka!**

Tvrdosť vody vo vykurovacom systéme nedoporučujeme vyššiu než 3,5 mval/l. V kotli je namontovaná 8L tlaková expanzná nádoba, ktorá umožňuje pripojenie na uzavretý vykurovací systém. Ak to vyžaduje veľkosť vykurovacieho systému je potrebné namontovať ďalšiu tlakovú expanznú nádobu. Medzi výstupnou a vstupnou vykurovanou vodou z kotla doporučujeme teplotný rozdiel 15 - 20°C. Pri rekonštrukcii vykurovania alebo nového systému doporučujeme malo objemové vykurovacie telesá a rozvody v čo najmenších dimenziách vzhľadom k rýchlemu nábehu sústavy na teplotu a pomerne veľkej pružnosti systému. Postup pri napúšťaní vody: pri napúšťaní vody musí byť kotol odpojený od el. siete, otvoriť odvzdušňovacie ventily na kotly a na systéme vykurovania. Systém natlakovať na 1 bar znovu odvzdušniť a dotlakovať(1,5 bar v studenom stave).

Na prípady zanesenia výmenníka alebo čerpadla vodným kameňom sa nevzťahuje záruka!

Pripojenie kotla k plynovému potrubiu

Pred napojením plynového rozvodu na kotol musí byť tento odskúšaný a zrevidovaný. Po napojení na kotol sa musia znovu všetky plynové spoje odskúšať vrátane potrubia a armatúr v kotli. Rozoberateľné spoje plynového potrubia ako aj potrubia vykurovanej vody nesmú byť namáhané žiadnymi prídavnými silami.

Pripojenie priestorového termostatu (regulátoru)

Priestorový termostat nie je súčasťou príslušenstva kotla. Na požiadanie zákazníka je možné zapojiť do kotla priestorový termostat (regulátor). Napätie pre spínacie kontakty priestorového termostatu (regulátoru) je 230V/50Hz. Napojenie priestorového termostatu (regulátoru) do kotla je vyznačené na schéme zapojenia. Svorky pre napojenie priestorového termostatu v kotli sú z výroby prepojené prepojom. Pri napojení priestorového termostatu (regulátoru) na svorky je potrebné odstrániť tento prepoj .

Pripojenie ku komínu. Prevedenie TK

Kotly ATTACK TK v prevedení komín sú na komín hrdlom o priemere 130 mm. Pripojenie na komín musí byť prevedené v súlade s platnými predpismi.

Pripojenie koaxiálnej trubky. Prevedenie TT

Prívod vzduchu pre spaľovanie a odvod spalín sa prevádza koaxiálnym 90° kolenom a koaxiálnou 1m dlhou trubkou. Tieto potrebné 90° a 45° kolená prípadne 0,5m a 1m predĺženia je možné podľa požiadavky dokúpiť. Výrobcom povolená maximálna dĺžka koaxiálneho odvodu spalín je horizontálne 3m a vertikálne 2,7m meraná od kotla po vyústenie na fasáde, resp. k spodnému okraju strešného nadstavca. Každé vložené 90° koleno skracuje dĺžku o 0,75m a 45° koleno o 0,5m. Celková tlaková strata potrubia nesmie byť väčšia ako 80 Pa. Koaxiálne potrubie musí mať spád minimálne 3% od kotla smerom von. .

Pripojenie trojcestného ventilu (nepriamo ohrievaného zásobníka na ohrev TÚV)

Ku kotlom ATTACK TK, TT je možné podľa požiadavky zákazníka pripojiť nepriamo ohrievaný zásobník na prípravu TÚV prostredníctvom trojcestného ventilu. Napojenie elektrickej časti trojcestného ventilu do kotla je vyznačené na schéme zapojenia. Svorky pre napojenie elektrickej časti trojcestného ventilu v kotli sú z výroby prepojené prepojom. Pri napojení trojcestného ventilu na svorky je potrebné odstrániť tento prepoj.

Uvedenie kotla do prevádzky

Uvedenie do prevádzky, kontrolu a nastavenie výkonu kotla a opravu kotla smú vykonávať len organizácie k tomu poverené a preškolené výrobcom (zoznam zmluvných servisných pracovníkov obsahuje príloha v návode na obsluhu).

Povinnosti servisného technika pri uvádzaní kotla do prevádzky:

- skontrolovať, či inštalácia kotla a zariadení odpovedá projektu alebo revízii
- skontrolovať odvzdušnenie kotla a vykurovacieho systému (skrutka na automatickom odvzdušňováku povolená)
- skontrolovať tlak vody vo vykurovacom systéme (minimálne 1bar v studenom systéme)
- skontrolovať funkčnosť poistného ventilu
- skontrolovať pripojenie plynového potrubia, ovládacie a zabezpečovacie prvky a previesť skúšku tesnosti plynového potrubia od hlavného uzáveru po horák v kotly
- skontrolovať zapojenie elektrickej zásuvky a revíziu elektroinštalácie
- skontrolovať odťah spalín
- skontrolovať pri komínovej verzii revíziu komína
- skontrolovať minimálny a maximálny výkon kotla zmeraním tlaku plynu na trysky horáka

- skontrolovať funkciu prevádzky
- nastaviť vhodné otáčky čerpadla a tlak vo vykurovanom systéme
- skontrolovať funkčnosť guľových uzáverov pred kotlom
- oboznámiť zákazníka s obsluhou kotla, čo zákazník potvrdí podpisom na záručnom liste
- vypísať uvedenie kotla do prevádzky do záručného listu a návodu na obsluhu (str.26)

Schéma a zapojenie elektroinštalácie ATTACK TK

A - Automatika
V - Hlavný vypínač
KT- Kotlový termostat
HT- Havarijný termostat
TS - Tlakový spínač
OČ- Obehové čepadlo
C - Odrušovací filter
ST - Spalinový termostat
TV - Trojcestný ventil

Pozor:

-TP prípadne aj TV pripojíme na svorky č.7 a 8
Prepoj odstrániť!

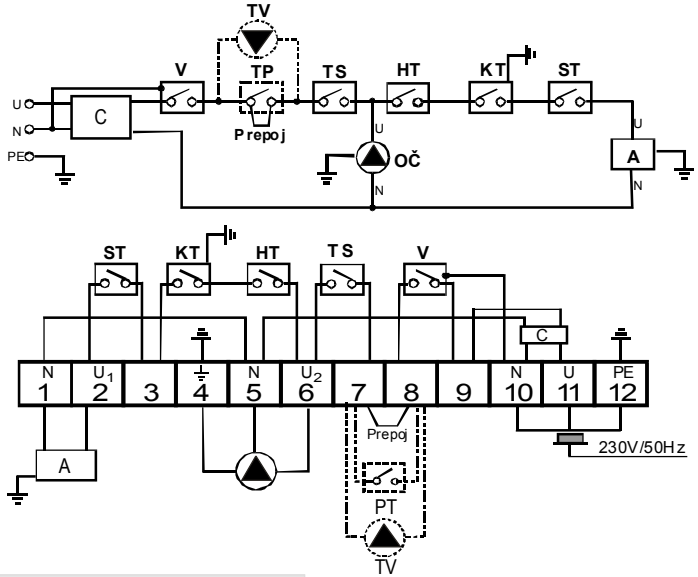

Schéma a zapojenie elektroinštalácie ATTACK TT

A - Automatika
V - Hlavný vypínač
KT- Kotlový termostat
HT- Havarijný termostat
TS - Tlakový spínač
OČ- Obehové čepadlo
C - Odrušovací filter
TV - Trojcestný ventil
PT - Priestorový termostat
MN- Manostat
VE- Ventilátor

Pozor:

-TP prípadne aj TV pripojíme na svorky č.7 a 8
Prepoj odstrániť!

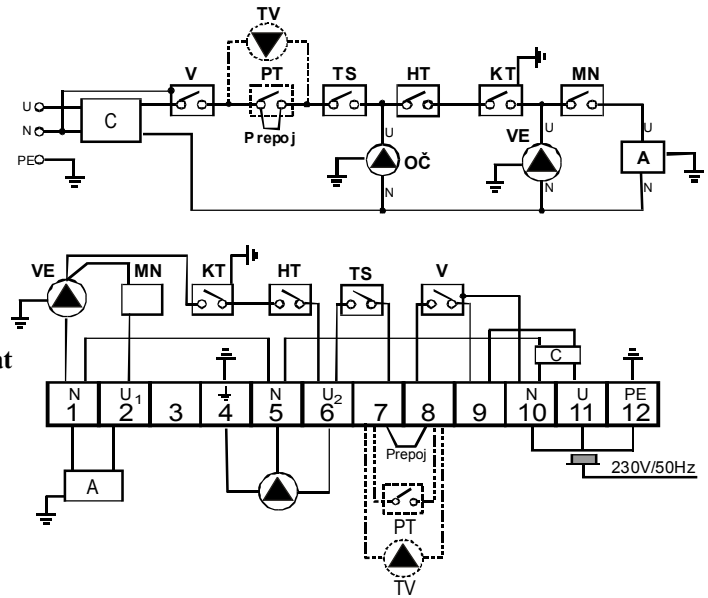

Nastavenie minimálneho a maximálneho výkonu kotla do kúrenia.

Modulačný regulátor na plynovej armatúre je nastavený z výroby na minimálny a maximálny tlak na trysky, ktorý zodpovedá minimálnemu(8 kW) a maximálnemu (24 kW) výkonu kotla.
Pri uvádzaní kotla do prevádzky je potrebné skontrolovať min. a max.tlak plynu na trysky.
Postup kontroly a nastavenia:
-povoliť skrutku v sonde pre meranie vstupného tlaku plynu,pripojiť manometer a odčítať nameranú hodnotu (2mbar).Zaskrutkovať skrutku v sonde pre meranie vstupného tlaku
-povoliť skrutku v sonde pre meranie tlaku plynu na trysky horákov , pripojiť manometer a odčítať nameranú hodnotu podľa tabuľky nastavenia tlaku.
-v prípade nastavenia min.a max. tlaku na trysky je ptrebné previesť nasledujúce úkony:

a) demontovať maticu krytu modulátora
b) nastaviť požadovaný výkon podľa grafu
- otočením matice do ľava minimálny výkon
- otočením matice do prava maximálny výkon
c) namontovať maticu krytu modulátora
d) odpojiť manometer a dotiahnuť skrutky v sonde
e) skontrolovať správnu funkciu kotla

Tabuľka nastavenia tlaku na trysky

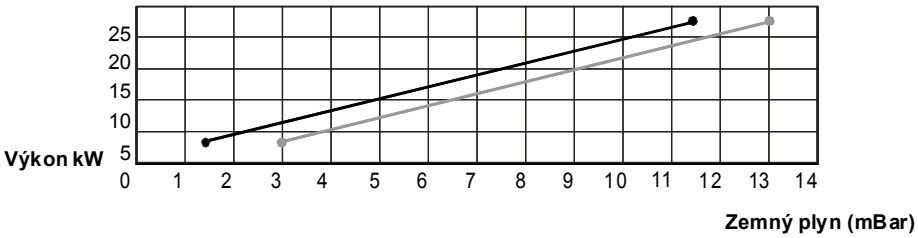

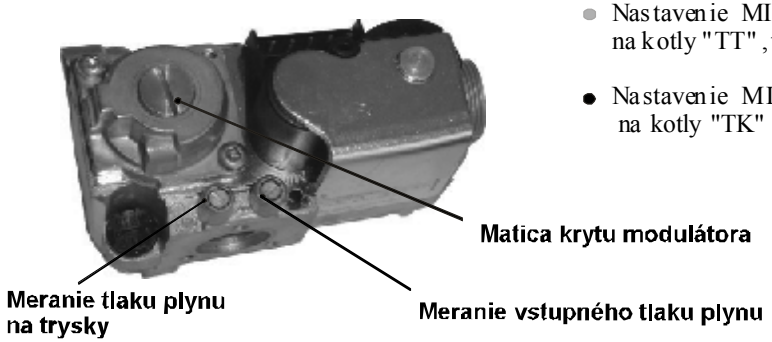

- Nastavenie MIN a MAX výkonu na kotly "TT" ,tryska ⌀1,15
- Nastavenie MIN a MAX výkonu na kotly "TK" ,tryska ⌀1,25

POZNÁMKY:

ZÁZNAM O SPUSTENÍ KOTLA DO PREVÁDZKY

Typ kotla.....

Výkon kotla.....

Výrobné číslo.....

Dátum spustenia.....

Servisná organizácia.....

Pečiatka,podpis

Povinná servis. prehliadka po 1.roku prevádzky

Dátum.....

Pečiatka,podpis

Povinná servis. prehliadka po 2.roku prevádzky

Dátum.....

Pečiatka,podpis

Povinná servis. prehliadka po 3.roku prevádzky

Dátum.....

Pečiatka,podpis

DOKLAD o preskúšaní a kompletnosti plynového kotla ATTACK

TT **TK**

Výkon kotla: 8-24 kW

Výrobné číslo kotla: **N**

Výrobok dodaný s týmto osvedčením odpovedá platným technickým normám a technickým podmienkam.

Výrobok bol zhotovený podľa svojej výkresovej dokumentácie v požadovanej kvalite a je schválený TECHNICKÝM SKÚŠOBNÝM ÚSTAVOM SKTC-104 v Piešťanoch pod číslom certifikátu 00846/104/2/2002, 00847/104/2/2002

Technická kontrola

Vo Vrútkach dňa .....

Razítko a podpis výstupnej kontroly .....

Výrobca:
TERMOGAS
Dielenská Kružná 5
038 61 Vrútky
SLOVENSKO

Tel: spojovateľka 043/ 4003 101
Fax: 043/ 4003 106
Tel./fax: infolinka 043/ 4003 104
Tel: servis 0905 410 204
E-mail: kotle@attack-sro.sk
http: www.attack-sro.sk
www.termogas.sk